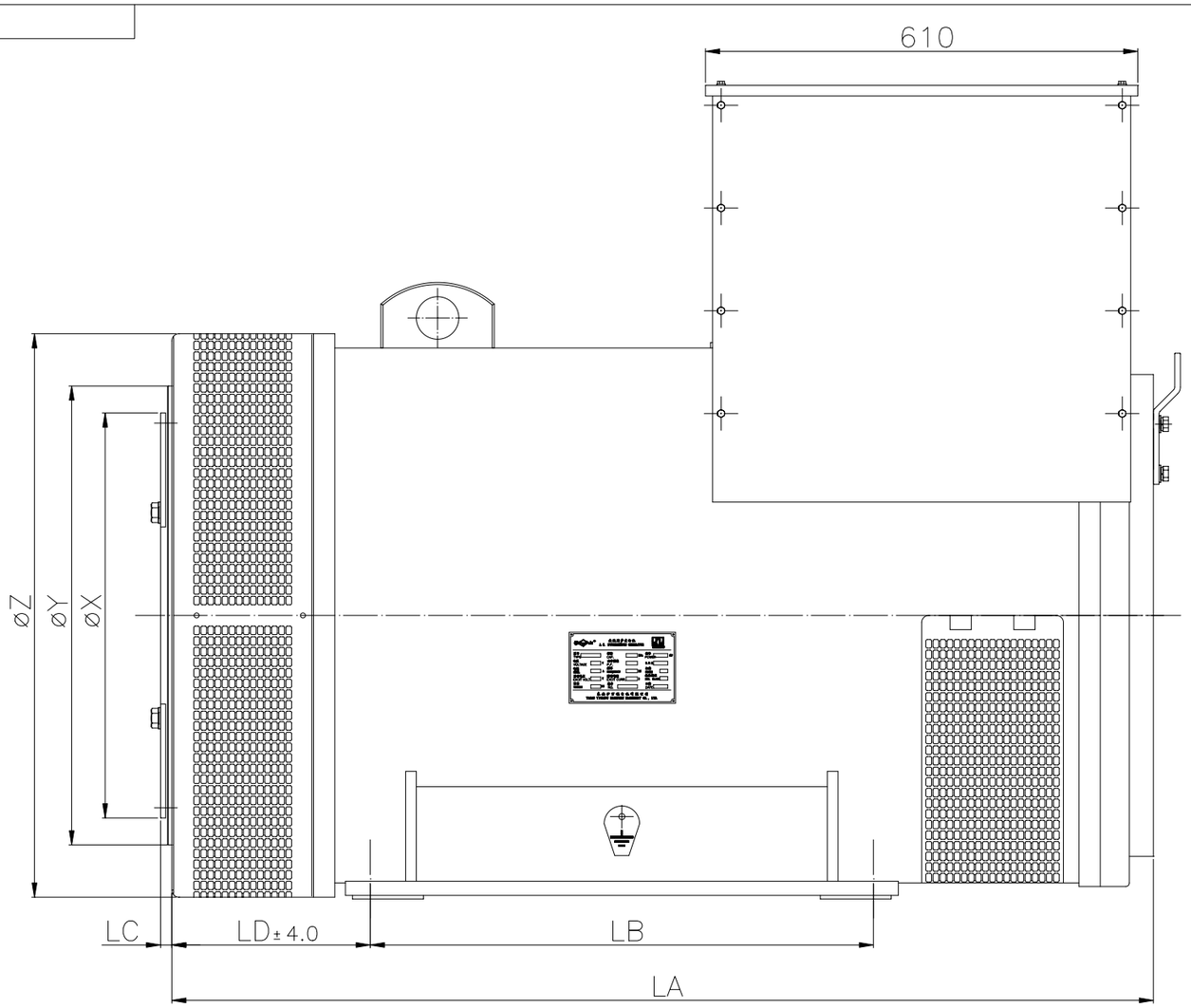

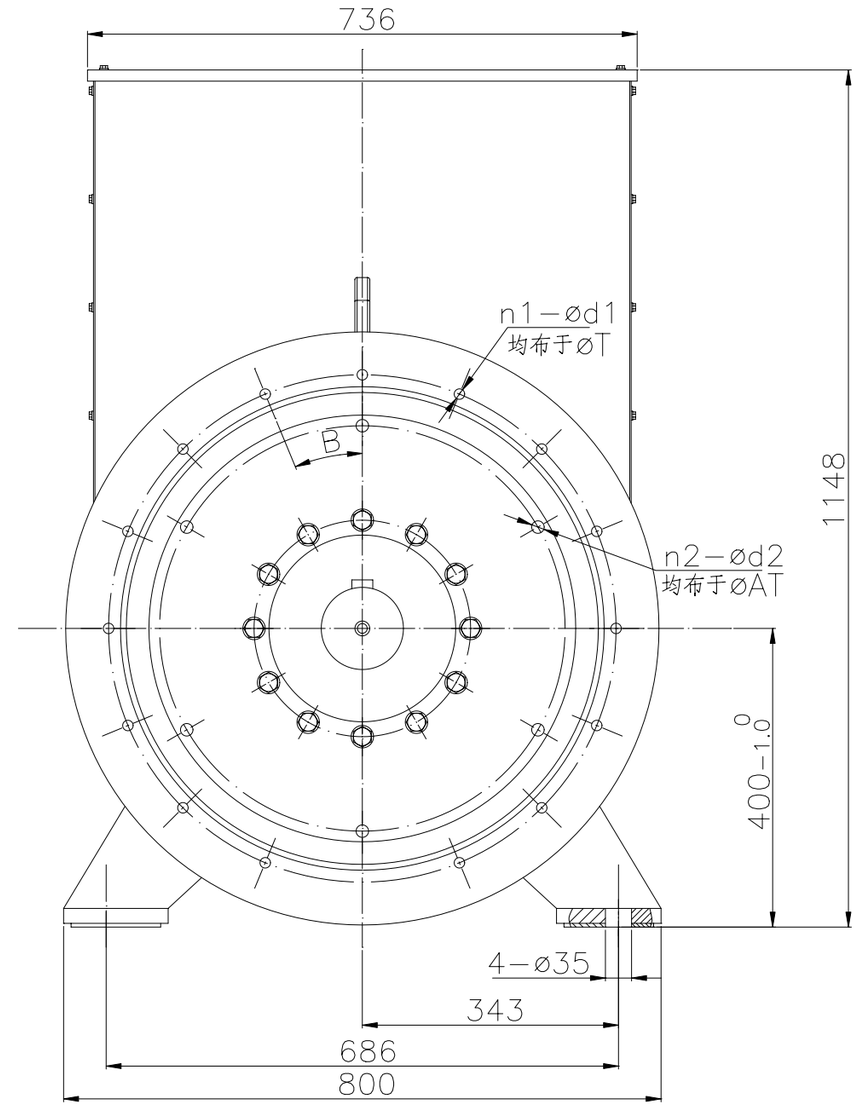

过度连接尺寸（ FLANGE DIMENSION）							
SAE NO.	øY	n1	d1	øT	B	LD	øZ
SAE 00	787.4	16	14	850.9	11.25°	320	883
SAE 0	647.7	16	14	679.45	11.25°	320	795
SAE 0.5	584.2	12	14	619.12	15°	320	795

盘片式联轴器尺寸（ COUPLING DIMENSION）					
SAE NO.	øX	LC	n2	d2	øAT
SAE 14	466.6	25.4	8	13.5	438.1
SAE 18	571.42	15.87	6	16.7	543
SAE 21	673.02	0	12	16.7	641.3

型　　号(TYPE)	LA	LB	重量（kg）
WFD400－560	1155	440	1800
WFD400－630	1225	510	1900
WFD400－720	1255	540	2150
WFD400－800	1395	680	2350
WFD400－900	1395	680	2370
WFD400－1000	1425	710	2500
WFD400－1100	1425	710	2600

标记	处数	更改文件号	签字	日期
设计			工艺	
制图			标准化	
审校			批准	
日期				

WFD400-500~1100

单轴承总装配

图纸标记	数量	重量	比例
	1		1:4

共　张　　第　张

REV

泰安伊万福电机有限公司

会签

描图

描校

旧底图登记号

底图登记号

收盘号

CAD